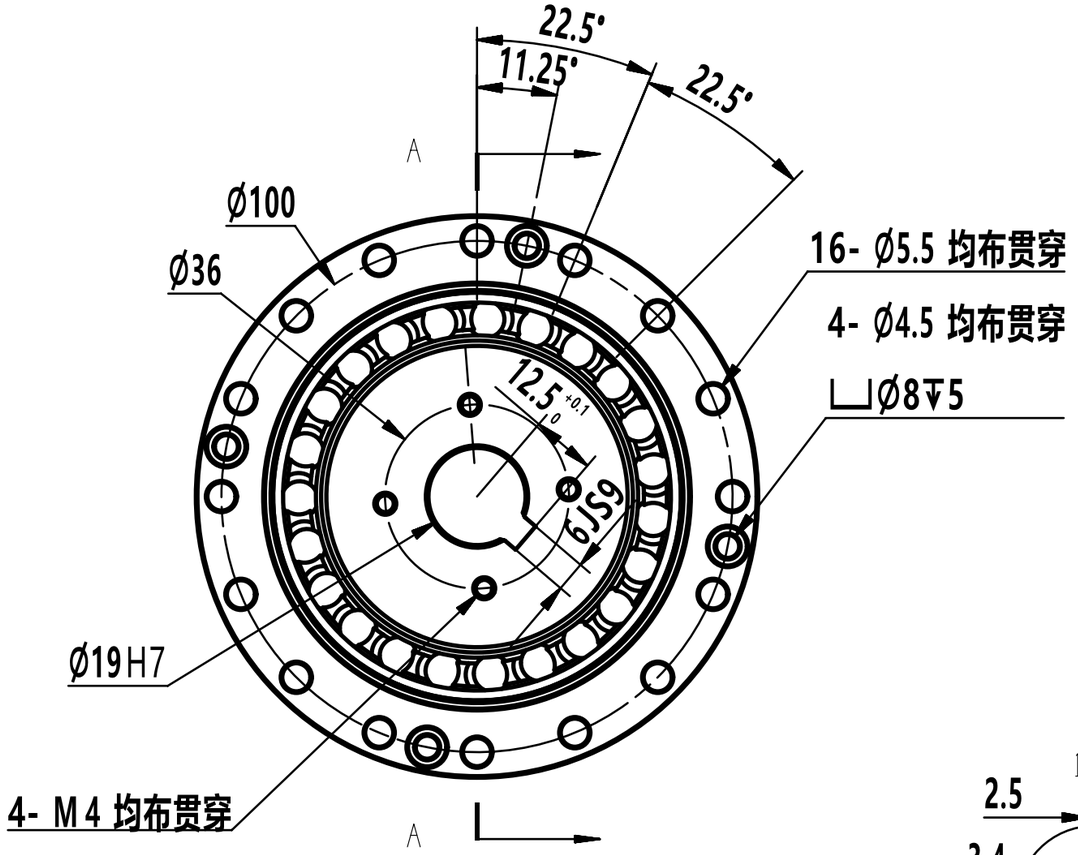

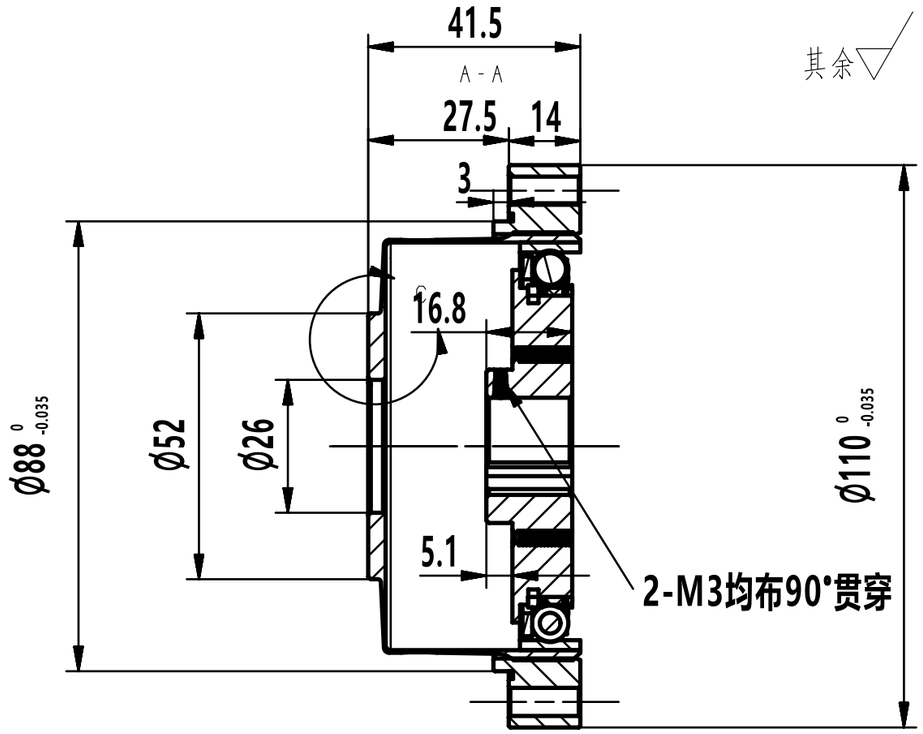

其余▽

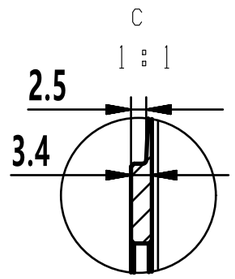

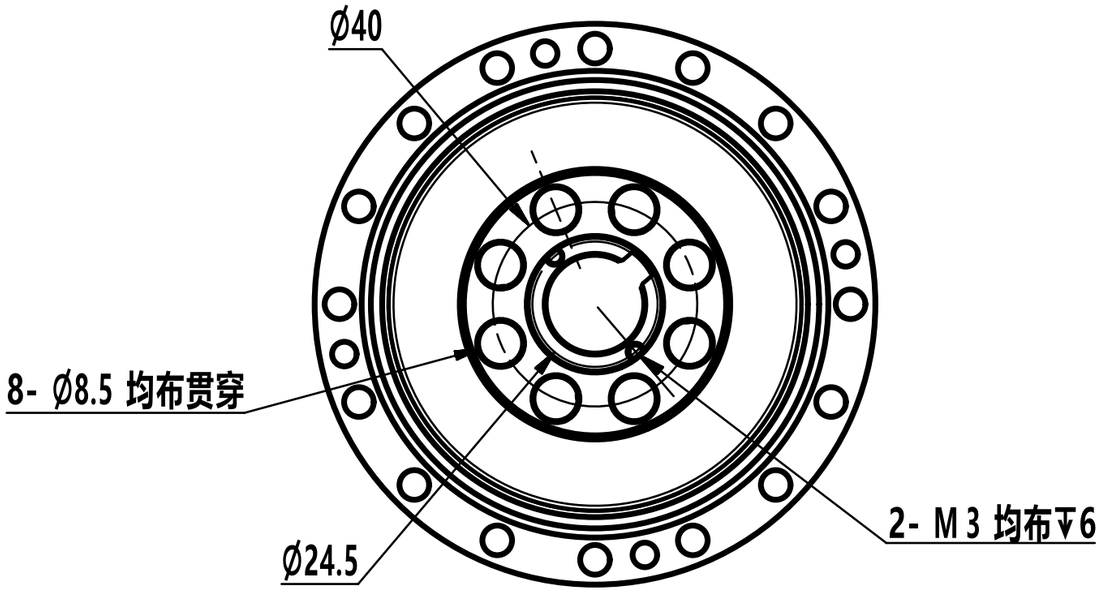

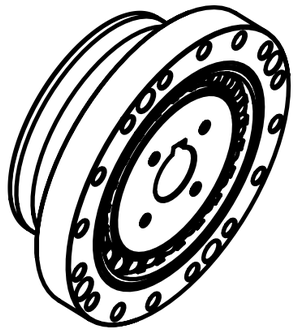

				SA-32	图样标记 / 重量 / 比例
标记	更改文件号	签字	日期		
设计		230309A			
校对				成品图	共 页 / 第 页
审核					
会签					
批准					

借通用件登记
描图
校描
旧底图总号
签字
日期